ISOTEC Solar Mounting Systems

ISOTRAP XL

Neu

System und Dichtungs Garantiert
12 Jahre Garantie
ISOTEC Solar GmbH

Durchgehende Schiene

- Die optimierte ISOTRAP XL-Lösung wird in überlasteten Bereichen für den Einsatz auf Sandwich- oder Trapezdächern verwendet
- Die Modulmontage kann im Querformat oder im Hochformat ausgeführt werden
- Eine perfekte Abdichtung durch spezielle A2/Bimetall Dünnblechschrauben
- Versand mit spezieller EPDM Band für eine Abdichtung zwischen Profil und Dachoberhaut

DE

ISOTRAP XL

ISOBEAM Montageprofil

- Montagefreundlich aufgrund der optimierten Form
- Passend mit EasyClamp V.1.2 & V1.3
- Erhältlich in 4 verschiedenen höhen

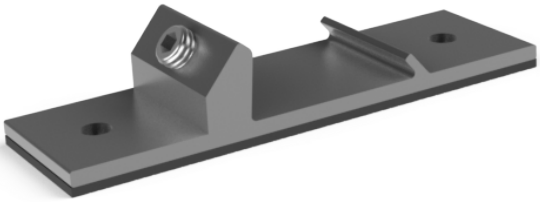

XLA Montage klemme

- Dank seiner besonderen Form perfekte an anpassung auf die Obersicke
- Kompatibel mit allen ISOBEAM-Schienen
- Geliefert wird mit vorgebohrten löchenr
- Geliefert mit vorgeklebter EPDM-Gummi

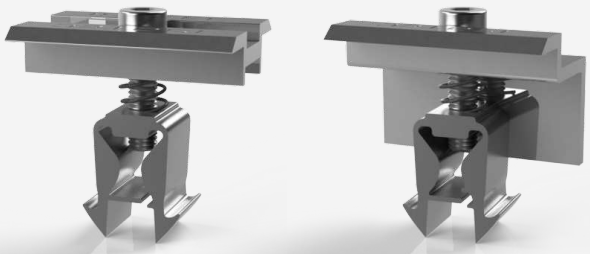

EasyClamp V.1.2 Mittel + V.1.3 End Klemme

- Lieferung im Set mit integrierter Mutter und Feder. Reduziert die Installationszeit von PV-Modulen um bis zu 25%
- Kompatibel mit allen ISOTEC-Profilen. Universalklemmen können mit allen gerahmten PV-Modulen zwischen 35 - 45 mm Höhe problemlos montiert werden

Dünnblechschraube mit Dichtung

- Spezielle Dünnblechschraube aus A2/Bimetall mit Dichtung und bauaufsichtlicher Zulassung
- Verschraubung ohne Späne
- Dichtungsgarantiert

EPDM Band

- Schutz vor dem Eindringen von Wasser unter dem ISOTRAP XL Profil und der Dachoberhaut

DE

ISOTRAP XL

System und Dichtungs Garantiert
12 Jahre Garantie
ISOTEC Solar GmbH

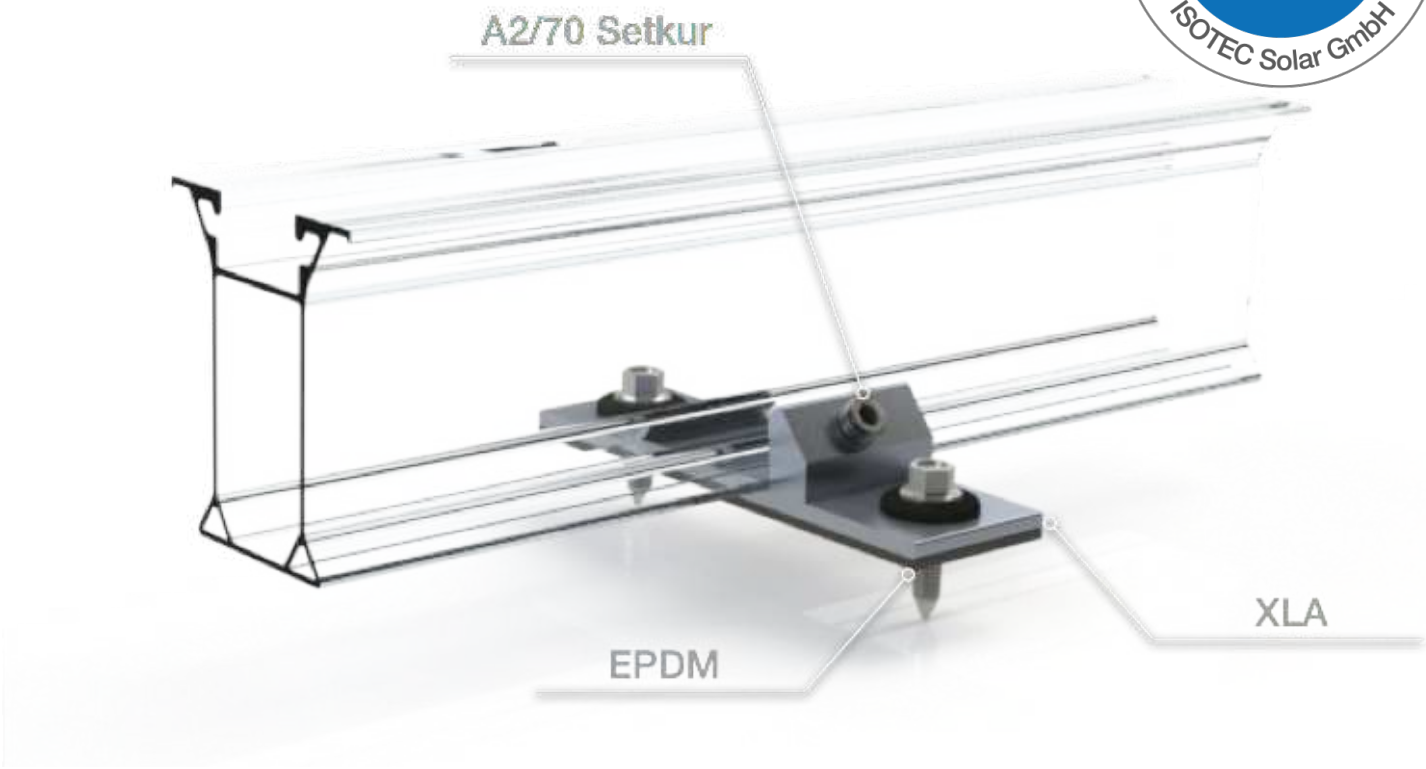

Technische Daten

ISOTRAP XL	
Anwendungsbereich	Trapez und Sandwichdaechern
Kompatibel mit Solarmodulen	L: 640mm - 1960mm W: 990mm-1010mm H: 30mm - 45mm
Befestigung	Dünnblechschrauben
Höhenoption	30 - 45 - 60 - 85mm
Material	Profil und Klemmen : Aluminium 6063-T66 Dichtung : EPDM Schrauben : Edelstahl A2-70
Mögliche Modulmontage	Hochformat oder Querformat

DE

ISOTRAP XL

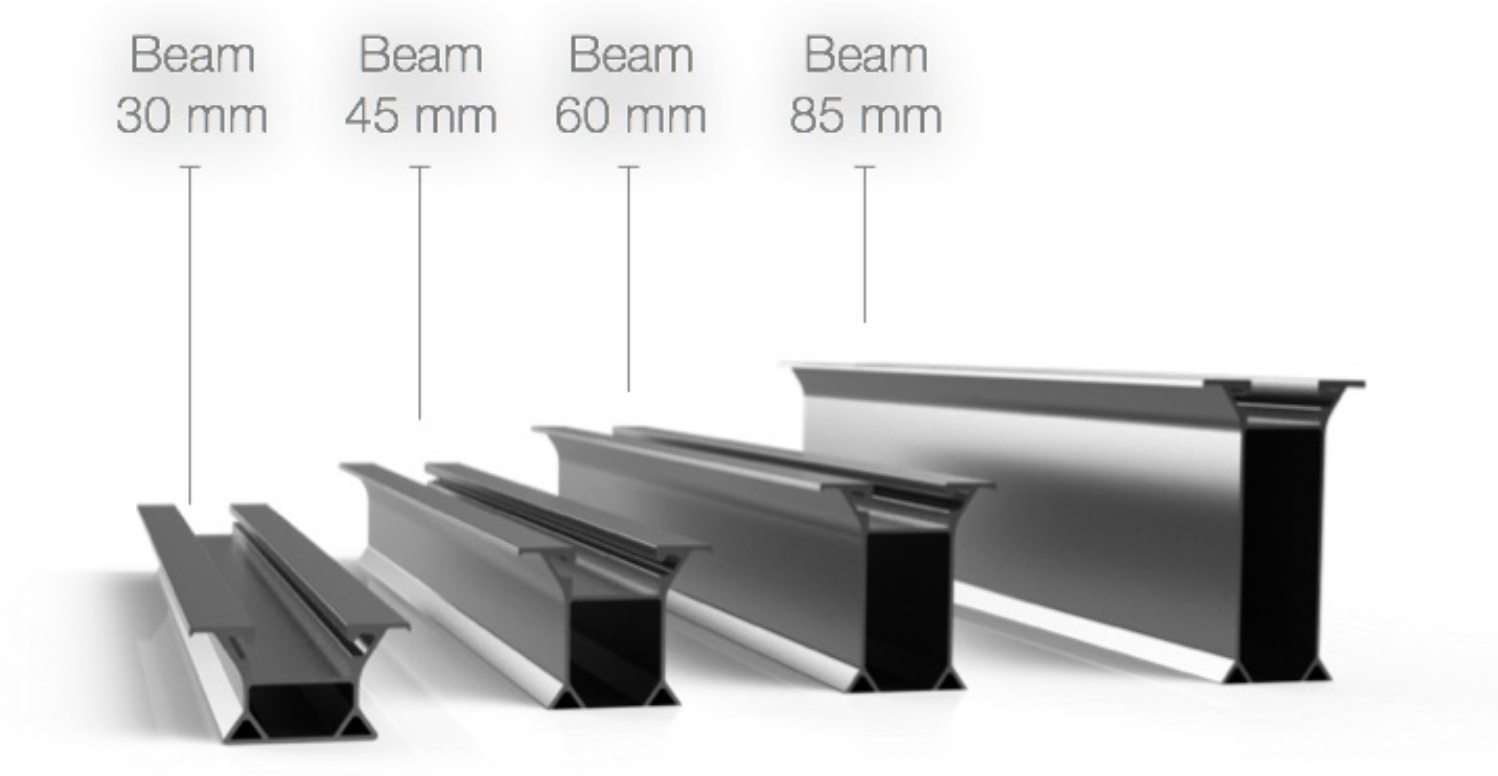

ISOBEAM V1.1

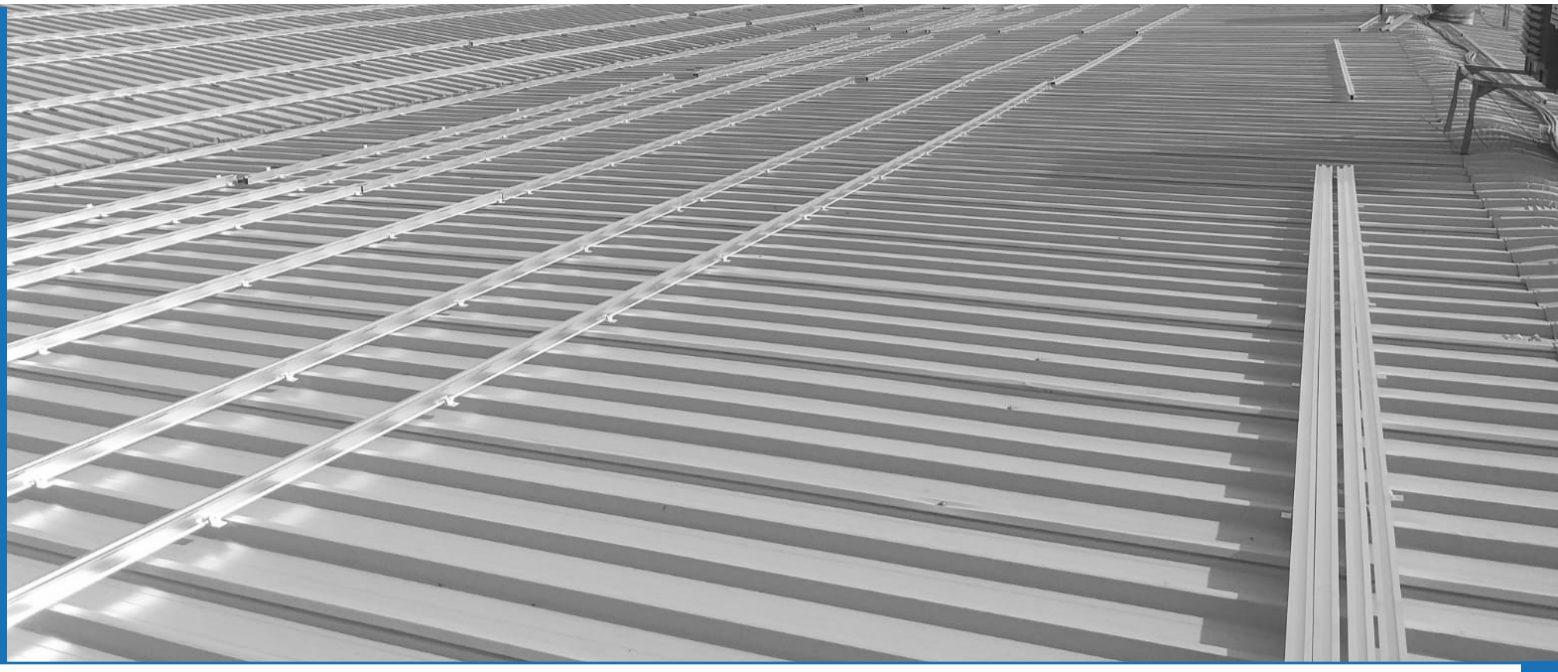

DE

+90 216 693 23 49

www.isotec.com.tr

05/2020

Fotos

DE

ISOTEC Enerji San. ve Tic. Ltd. Şti.

Çengeldere - Beykoz - Istanbul

Tel.: 0216 693 23 49
Mail: teklif@isotec.com.tr

Web: www.isotec.com.tr